Diamond

MOD : CW5001-MT

Production code : R02B1020265

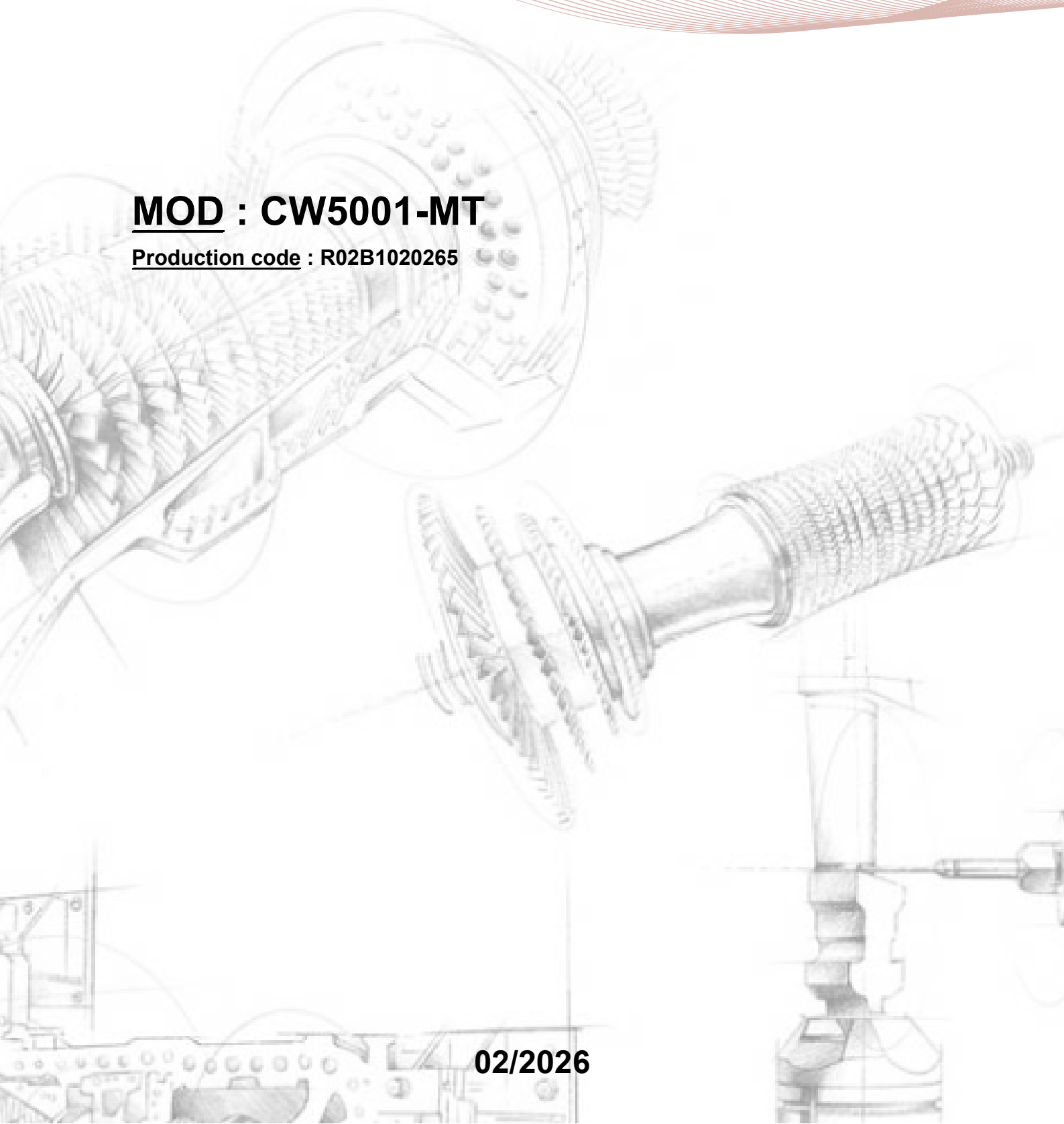

02/2026

IMPORTANTE : TERMINATO L'UTILIZZO CHIUDERE IL RUBINETTO.
IMPORTANT : WHEN YOU FINISH TO USE IT,CLOSE THE TAP.

SPECIFICHE TECNICHE (TECHNICAL SPECIFICATIONS) :
TEMPERATURA DI ESERCIZIO (OPERATING TEMPERATURE) : 5 ÷ 40°C
PRESSIONE MAX DI ESERCIZIO (MAXIMUM OPERATING PRESSURE) : 7 Bar
RACCOMANDATA (RECOMMENDED) : 3 Bar

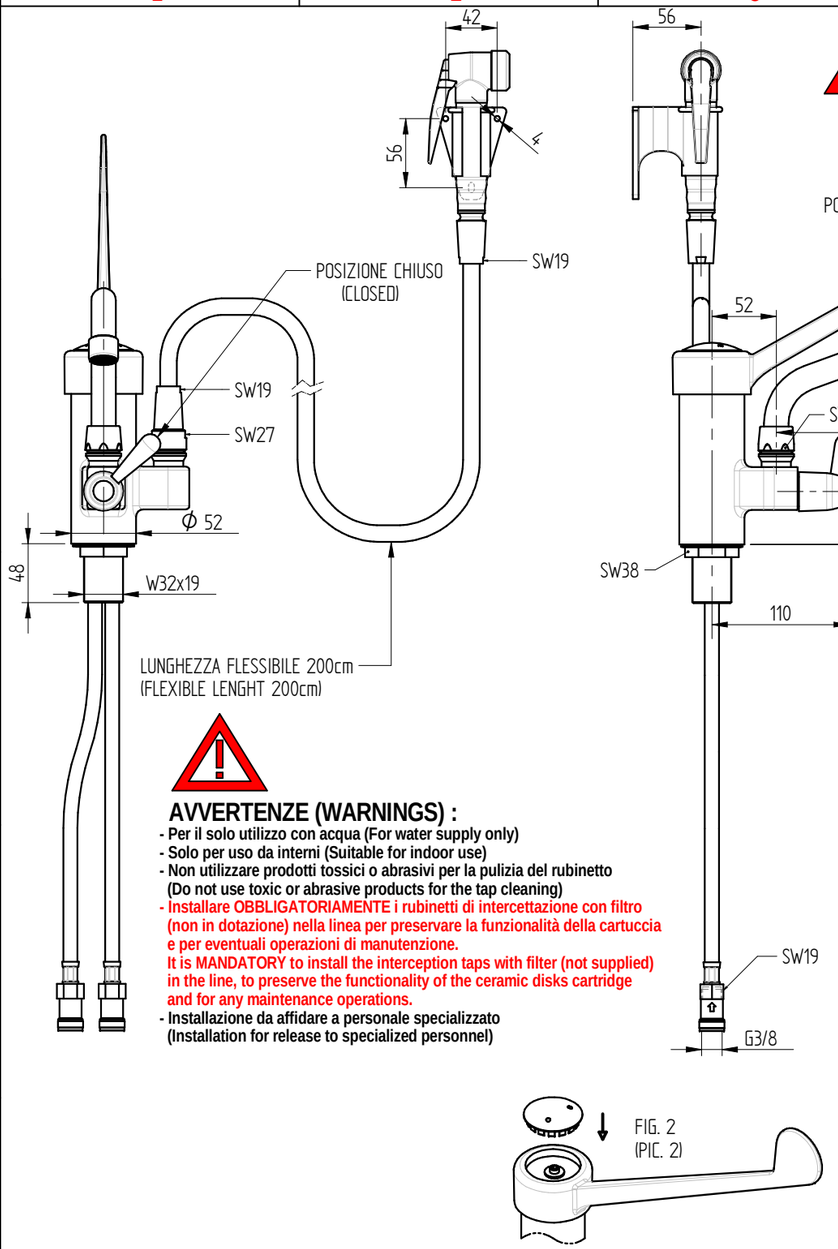

AVVERTENZE (WARNINGS) :
- Per il solo utilizzo con acqua (For water supply only)
- Solo per uso da interni (Suitable for indoor use)
- Non utilizzare prodotti tossici o abrasivi per la pulizia del rubinetto (Do not use toxic or abrasive products for the tap cleaning)
- Installare OBBLIGATORIAMENTE i rubinetti di intercettazione con filtro (non in dotazione) nella linea per preservare la funzionalità della cartuccia e per eventuali operazioni di manutenzione.
  It is MANDATORY to install the interception taps with filter (not supplied) in the line, to preserve the functionality of the ceramic disks cartridge and for any maintenance operations.
- Installazione da affidare a personale specializzato (Installation for release to specialized personnel)

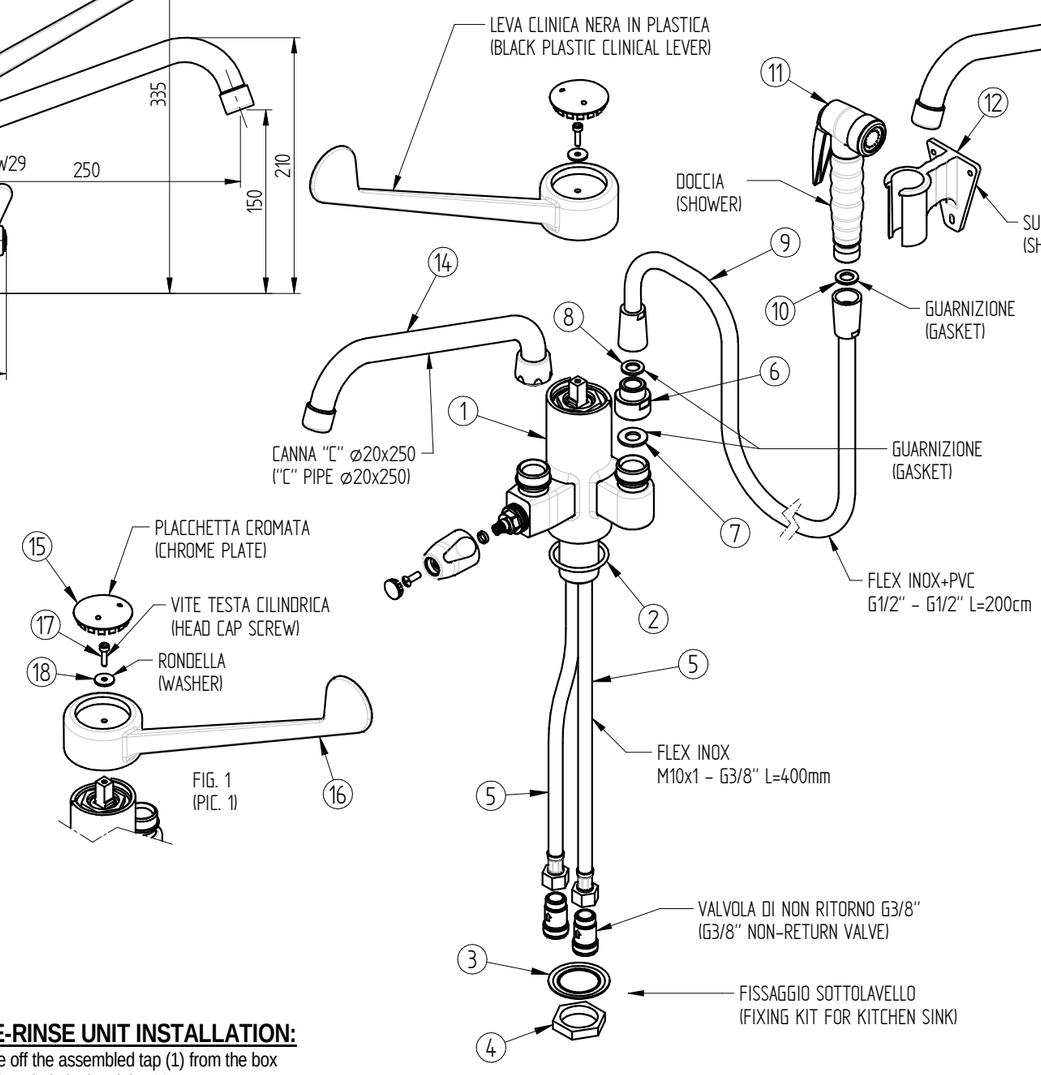

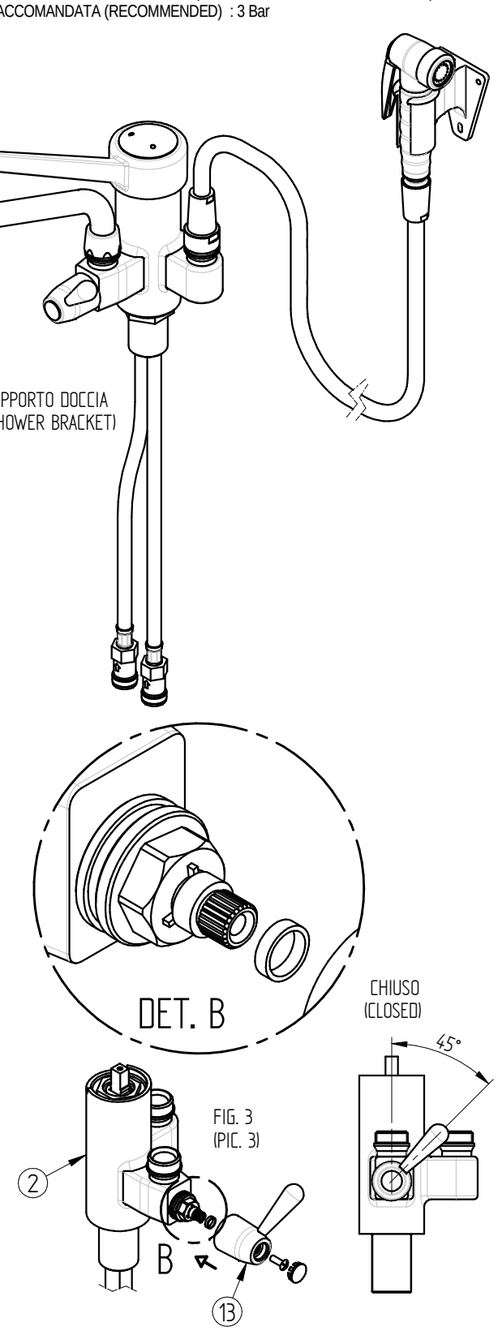

ISTRUZIONI MONTAGGIO:

1)togliere dalla scatola il rubinetto già assemblato (1)
2)forare il lavello da ø32,5
3)inserire la guarnizione OR (2) nella sede del corpo. Inserire il corpo (1) nel foro del lavello
4)inserire prima la ranella (3) e poi il dado (4) nei flessibili (5)
5)fissare il corpo (1) da sotto il lavello con il kit ranella (3) + dado (4) e stringere con una chiave da 38
6)collegare i flessibili (5) alla rete idrica
7)fissare il raccordo (6) e la guarnizione (7) sul corpo (1) (stringere con una chiave da 27)
8)montare la guarnizione (8) e il flessibile (9) nel raccordo (6)
9)montare guarnizione (10) e doccetta (11) all'estremità del flessibile (9)
10)fissare il supporto doccia (12) al muro
11)fissare leva (13) al corpo assemblato (1) (fig. 3)
12)fissare canna di erogazione (14) nel corpo (1) (stringere con una chiave da 29)
13)togliere placca cromata (15) dalla sua sede (fig. 1),fissare leva clinica (16) alla cartuccia,avvitare vite (17), riposizionare placca cromata (15) nella sede della leva clinica (fig. 2)
14)assicurarsi di aver fissato bene tutti i vari componenti tra di loro per evitare perdite

PRE-RINSE UNIT INSTALLATION:

1)take off the assembled tap (1) from the box
2)make a hole in the sink ø32,5
3)insert the OR-gasket (2) in its place into the body tap (1), and insert the body tap (1) into the hole in the sink
4)first insert the undulated spring washer (3) and then the hexagon nut W32x19 (4) in the flexible hoses (5)
5)fix the body tap (1) into the sink.Fix it using the hexagon nut (4) and tighten it with a spanner (SW38)
6)connect the flexible hoses (5) to the water supply
7)fix the fitting (6) and the gasket (7) into the body (1) and fix it with a spanner (SW27)
8)fix the gasket (8) and the flexible hose (9) into the fitting (6)
9)fix the gasket (10) and the shower (11) to the other end of the flexible hose (9)
10)fix the shower bracket (12) to the wall
11)fixing the lever (13) to the assembled tap (1) (pic. 3)
12)fix the swivel nozzle (14) into the assembled tap (1) and tighten it with a spanner (SW29)
13)remove chrome plate (15) from its place (pic. 1),fixing the clinical lever (16) to the cartridge and fix it with a screw (17),put the chromed plate (15) into the the side of the clinical lever (pic. 2)
14)make sure that all components have been fixed in order to avoid leaks

Diamond

Rev. 01